xerox

Xerox® VersaLink® B620

Printer • Imprimante • Stampante • Drucker • Impresora • Impressora • Tulostin • Принтер • Tiskárna • Drukarka • Nyomtató • Imprimantă • Yazıcı • Εκτυπωτής • طابعة

Installation Guide
Guide d'installation

- 1 Italiano
- 2 Deutsch
- 3 Español
- 4 Català
- 5 Português
- 6 Nederlands
- 7 Svenska
- 8 Norsk
- 9 Dansk
- 10 Suomi
- 11 Русский
- 12 Čeština
- 13 Polski
- 14 Magyar
- 15 Română
- 16 Türkçe
- 17 Ελληνικά
- 18 العربية

Installationsvejledning

Asennusohjeet
Руководство по установке
Instalační příručka
Instrukcja instalacji
Telepítési útmutató
Ghid de instalare
Kurulum Kılavuzu
Οδηγός εγκατάστασης
دليل التثبيت

5 Ethernet

- 01 Select a printer connection.
- 02 Sélectionnez un raccordement imprimante.
- 03 Selezionare un collegamento stampante.
- 04 Eine Druckerverbindung wählen.
- 05 Seleccione una conexión de impresora.
- 06 Seleccioneu una connexió d'impressora.
- 07 Selecione uma conexão da impressora.
- 08 Selecteer een printerverbinding.
- 09 Vælg en printerforbindelse.
- 10 Velg en skrivertilkopling.
- 11 Выберите подключение принтера.
- 12 Vyberte připojení tiskárny.
- 13 Wybierz jedno połączenie drukarki.
- 14 Válasszon egy nyomtató csatlakoztatási módot.
- 15 Selectați o conexiune de imprimantă.
- 16 Bir yazıcı bağlantısı seçin.
- 17 Επιλέξτε μία σύνδεση εκτυπωτή.
- 18 حدد اتصال طابعة واحدًا.

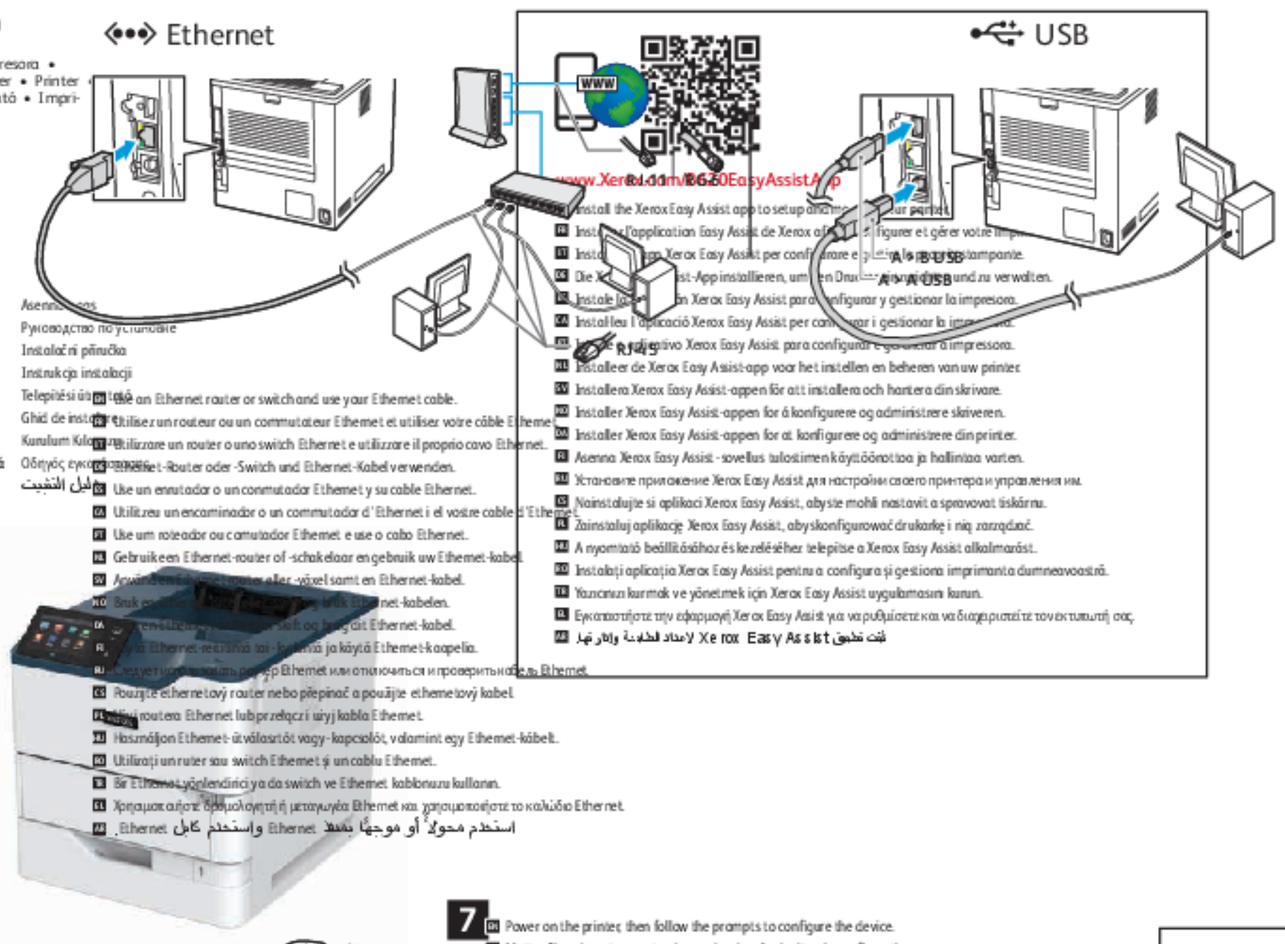

- 01 Install the Xerox Easy Assist app to setup and manage your printer.
- 02 Installez l'application Easy Assist de Xerox afin de configurer et gérer votre imprimante.
- 03 Installare l'app Xerox Easy Assist per configurare e gestire la stampante.
- 04 Die Xerox Easy Assist-App installieren, um den Drucker einzurichten und zu verwalten.
- 05 Instale la app Xerox Easy Assist para configurar y gestionar la impresora.
- 06 Instal·leu l'aplicació Xerox Easy Assist per configurar i gestionar la impressora.
- 07 Instale o app Xerox Easy Assist para configurar e gerenciar a impressora.
- 08 Installeer de Xerox Easy Assist-app voor het instellen en beheren van uw printer.
- 09 Installera Xerox Easy Assist-appen för att installera och hantera din skrivare.
- 10 Installer Xerox Easy Assist-appen for å konfigurere og administrere skriveren.
- 11 Installer Xerox Easy Assist-appen for at konfigurere og administrere din printer.
- 12 Asenna Xerox Easy Assist -sovellus tulostimen käyttöönottoa ja hallintaa varten.
- 13 Установите приложение Xerox Easy Assist для настройки своего принтера и управления им.
- 14 Nainstalujte si aplikaci Xerox Easy Assist, abyste mohli nastavit a spravovat tiskárnu.
- 15 Zainstaluj aplikację Xerox Easy Assist, aby skonfigurować drukarkę i nią zarządzać.
- 16 A nyomtató beállításához és kezeléséhez telepítse a Xerox Easy Assist alkalmazást.
- 17 Instalați aplicația Xerox Easy Assist pentru a configura și gestiona imprimanta dumneavoastră.
- 18 Yazıcınızı kurmak ve yönetmek için Xerox Easy Assist uygulamasını kurun.
- 19 Εγκαταστήστε την εφαρμογή Xerox Easy Assist για να ρυθμίσετε και να διαχειριστείτε τον εκτυπωτή σας.
- 20 ثبّت تطبيق Xerox Easy Assist لإعداد الطابعة وإدارتها.

1

- 01 Select a location.
- 02 Choisissez l'emplacement.
- 03 Selezionare una posizione.
- 04 Standort auswählen.
- 05 Seleccione la ubicación.
- 06 Seleccioneu una ubicació.
- 07 Escolha um local.
- 08 Kies een locatie.
- 09 Välj en plats.
- 10 Velg en plassering.
- 11 Vælg en placering.
- 12 Valitse sijoituspaikka.
- 13 Выбрать место.
- 14 Zvolte umístění přístroje.
- 15 Wybierz lokalizację.
- 16 Válasszon ki a nyomtató helyét.
- 17 Select a location.
- 18 Bir konum seçin.
- 19 Επιλέξτε μία θέση.
- 20 اختر موقعًا.

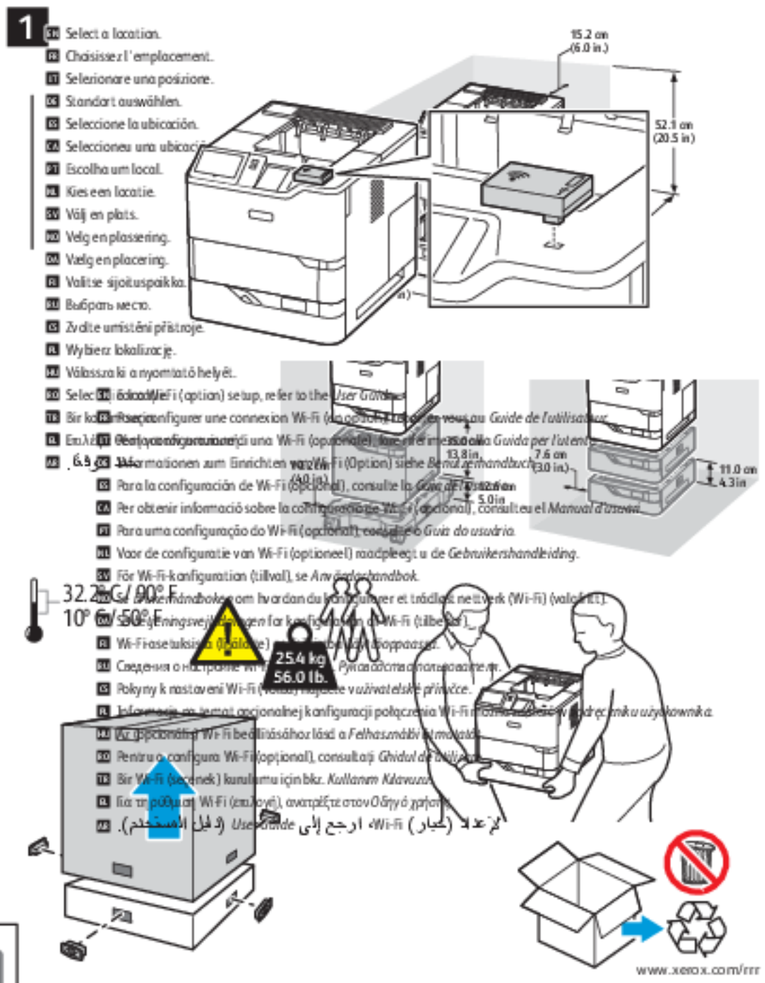

www.xerox.com/rrr

PU[illegible]29-001

6

- 01 Connect the power.
- 02 Brancher sur la prise.
- 03 Collegare all'alimentazione.
- 04 Netzkabel anschließen.
- 05 Conecte la alimentación eléctrica.
- 06 Engegueu el dispositiu.
- 07 Conecte a alimentação elétrica.
- 08 Sluit de printer aan op de netspanning.
- 09 Slå på skrivaren.
- 10 Koble til strømmen.
- 11 Tilslut strømmen.
- 12 Připojte napájení.
- 13 Podłącz zasilanie.
- 14 Csatlakoztassa az áramforrásra.
- 15 Conectați la rețea.
- 16 Fişi takın.
- 17 Συνδέστε τη παροχή ρεύματος.
- 18 قم بتوصيل الطاقة.

2

- 01 Remove the packing material.
- 02 Retirer le matériel d'emballage.
- 03 Rimuovere il materiale di imballaggio.
- 04 Verpackungsmaterialien entfernen.
- 05 Quite el material de embalaje.
- 06 Treu el material d'embalatge.
- 07 Remova o material de embalagem.
- 08 Verwijder het verpakkingsmateriaal.
- 09 Fjerne emballasjen.
- 10 Ta bort förpackningsmaterialet.
- 11 Poista pakkausmateriaali.
- 12 Odstraňte obalový materiál.
- 13 Usuń opakowanie.
- 14 Távolítsa el a csomagolóanyagokat.
- 15 Îndepărtați ambalajul.
- 16 Ambalaj materyalini çıkarın.
- 17 Αφαιρέστε το υλικό της συσκευασίας.
- 18 أزل مواد التغليف.

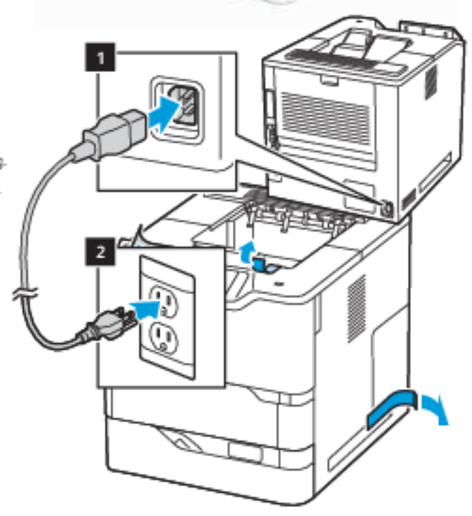

7

- 01 Power on the printer, then follow the prompts to configure the device.
- 02 Mettre l'imprimante sous tension, puis suivez les invites de configuration.
- 03 Accendere la stampante e seguire le istruzioni su schermo per configurare il dispositivo.
- 04 Drucker einschalten, dann zum Konfigurieren des Geräts die Eingabeaufforderungen befolgen.
- 05 Encienda la impresora y siga las indicaciones para configurarla.
- 06 Engegueu la impressora i seguiu les indicacions per configurar el dispositiu.
- 07 Ligue a impressora, depois siga as instruções para configurar o dispositivo.
- 08 Schakel de printer in en volg de aanwijzingen om het apparaat te configureren.
- 09 Slå på skrivaren och följ sedan anvisningarna för att konfigurera enheten.
- 10 Slå på skriveren og følg deretter ledningene for å konfigurere enheten.
- 11 Tænd for printeren, og følg derefter [illegible] for at konfigurere enheden.
- 12 Kytke tulostimeen virta ja noudata [illegible] laitteen määrittämiseksi.
- 13 Включите принтер, [illegible] настройки устройства.
- 14 Zapněte tiskárnu, [illegible] zařízení.
- 15 Włącz drukarkę, [illegible] konfigurowania urządzenia.
- 16 Kapcsolja be a nyomtatót, [illegible] konfigurálja a készüléket.
- 17 Porniți imprimanta, [illegible] a configura dispositivul.
- 18 Açın yazıcıyı ve ardından aygıtı yapılandırmak için ekrandaki talimatlara [illegible].
- 19 Ενεργοποιήστε τον εκτυπωτή και μετά ακολουθήστε τις οδηγίες για τη διαμόρφωση της συσκευής.
- 20 شغّل الطابعة، ثم اتبع المطالبات لتهيئة الجهاز.

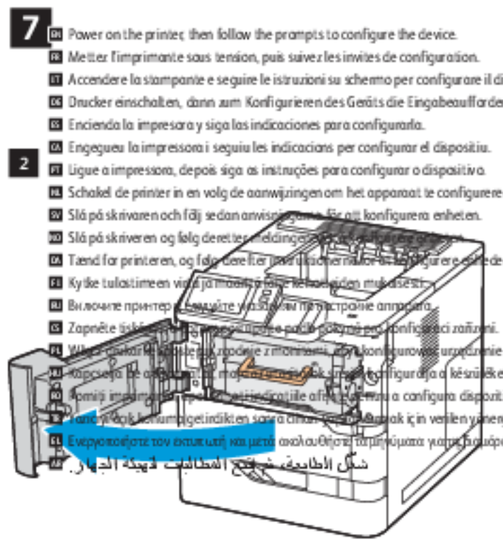

3

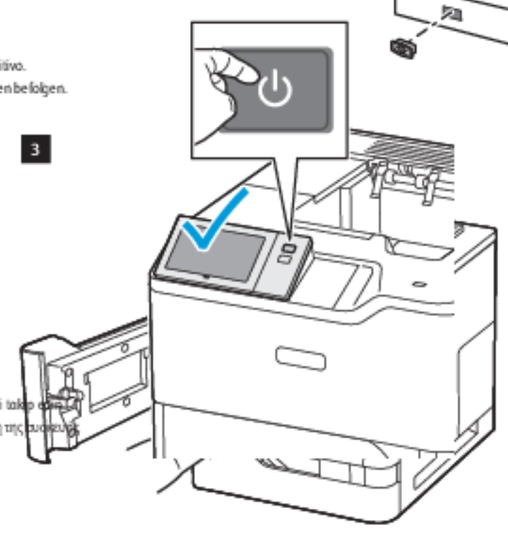

4

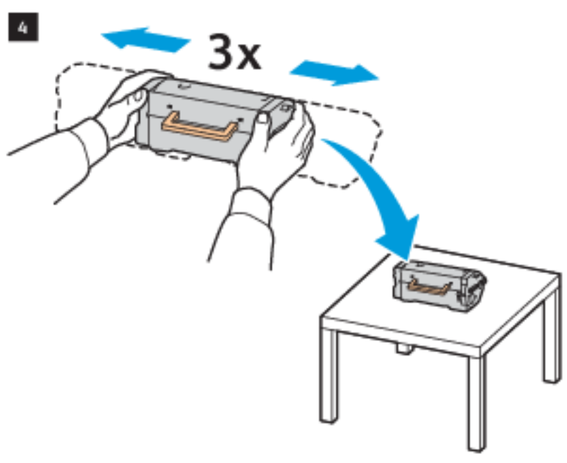

8

- 01 Install the current print drivers from the Xerox website.
- 02 Installez les pilotes d'impression actuels depuis le site Web de Xerox.
- 03 Installare i driver di stampa correnti dal sito Web Xerox.
- 04 Die aktuellen Druckertreiber von der Xerox-Website herunterladen und installieren.
- 05 Instale los controladores de impresión actuales desde el sitio web de Xerox.
- 06 Instal·leu els controladors d'impressió actuals des del lloc web de Xerox.
- 07 Instale os drivers de impressão atuais do site da Xerox.
- 08 Installeer de huidige printerstuurprogramma's vanuit de Xerox-website.
- 09 Installer de gjeldende skriverdrivere fra Xerox-webstedet.
- 10 Installer de aktuelle skriverdrivere fra Xerox-webstedet.
- 11 Asenna nykyiset tulostinajurit Xerox-verkkosivusta.
- 12 Установите [illegible] драйверы с веб-сайта Xerox.
- 13 Nainstalujte aktuální ovladače tiskárny ze stránek společnosti Xerox.
- 14 Zainstaluj aktualne sterowniki drukarek z witryny internetowej Xerox.
- 15 A Xerox webhelyéről telepítse az aktuális nyomtató-illesztőprogramokat.
- 16 Instalați driverele de imprimare actuale de pe site-ul web Xerox.
- 17 Xerox web sitesinden güncel yazdırma sürücülerini kurun.
- 18 Εγκαταστήστε τα τρέχοντα προγράμματα οδήγησης εκτύπωσης από τον ιστότοπο της Xerox.
- 19 ثبّت برامج تشغيل الطباعة الحالية من موقع Xerox.

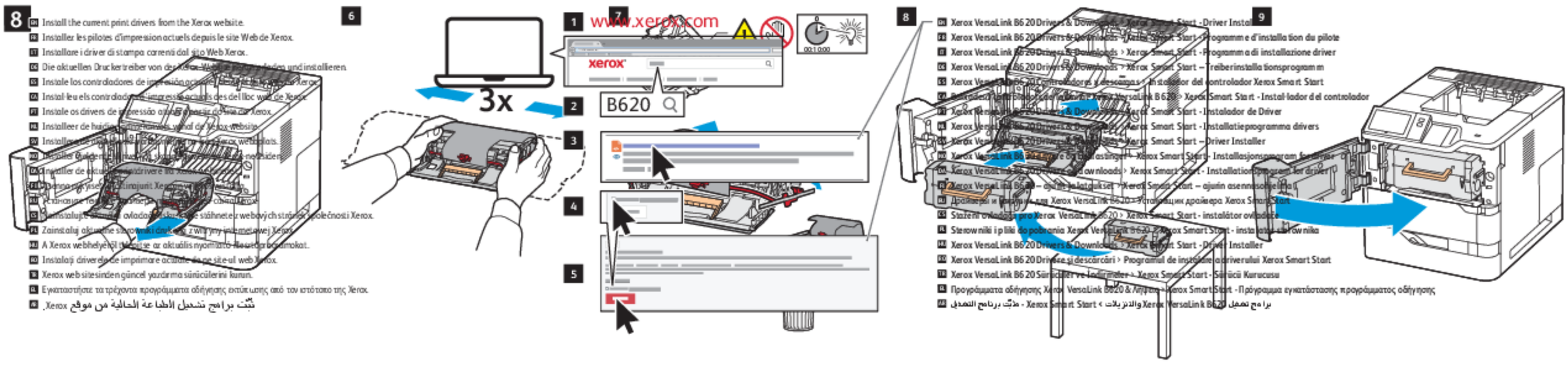

3

- 01 Load the paper tray.
- 02 Chargez le bac papier.
- 03 Caricare il vassoio carta.
- 04 Druckmaterial einlegen.
- 05 Cargue la bandeja de papel.
- 06 Col·loqueu la safata.
- 07 Abasteça a bandeja de papel.
- 08 Plaats de papierlade.
- 09 Fyll på papperslacket.
- 10 Legg i papirmagasinet.
- 11 Sæt papirmagasinet i.
- 12 Täytä paperialusta.
- 13 Włożyć papier do tacy.
- 14 Töltse meg a papírtálcát.
- 15 Introduceți hârtie în tava de hârtie.
- 16 Kağıt kasetini yükleyin.
- 17 Τοποθετήστε χαρτί στο δίσκο.
- 18 حمّل درج الورق.

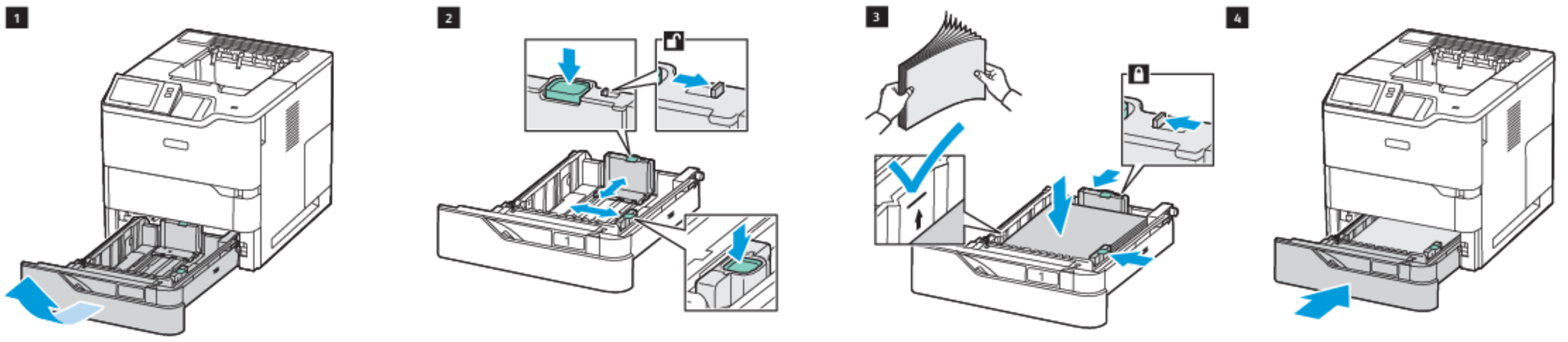

4

- 01 Install the options.
- 02 Installez les options.
- 03 Installare le opzioni.
- 04 Optionen installieren.
- 05 Instale las opciones.
- 06 Instal·leu les opcions.
- 07 Instale as opções.
- 08 Installeer de opties.
- 09 Installera alternativen.
- 10 Installer alternativene.
- 11 Installer muligheder og udstyr.
- 12 Asenna lisälaitteet.
- 13 Установить опции.
- 14 Nainstalujte volby.
- 15 Zainstaluj opcje.
- 16 Telepítse az opcionális tartozékokat.
- 17 Instalați opțiunile.
- 18 Seçenekleri yükleyin.
- 19 Εγκαταστήστε τον προαιρετικό εξοπλισμό.
- 20 ركّب العناصر الاختيارية.

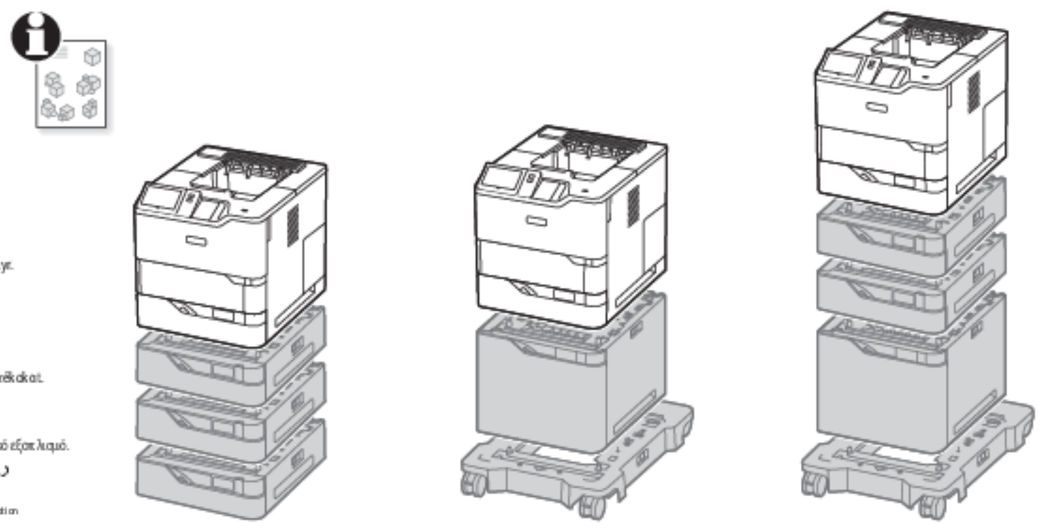

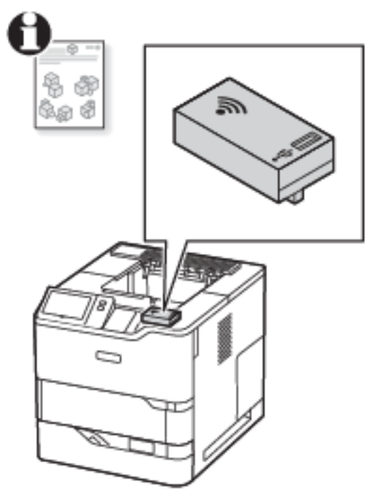

- 01 Wireless Network Adapter
- 02 Carte réseau sans fil
- 03 Adattatore di rete wireless
- 04 WLAN-Adapter
- 05 Adaptador de red inalámbrica
- 06 Adaptador de xarxa sense fil
- 07 Adaptador de rede sem fio
- 08 Draadloze netwerkadapter
- 09 Trådlöst nätverkskort
- 10 Adapter for trådløst nettverk
- 11 Trådløs netværksadapter
- 12 Langaton verkkosovitin
- 13 Адаптер беспроводной сети
- 14 Adaptér bezdrátové sítě
- 15 Bezprzewodowy adapter sieciowy
- 16 Vezeték nélküli hálózati adapter
- 17 Adaptor de rețea fără fir
- 18 Kablosuz Ağ Bağdaştırıcısı
- 19 Προσαρμογέας ασύρματου δικτύου
- 20 مهايئ الشبكة اللاسلكية

607E43060 Rev A
© 2023 Xerox Corporation. All rights reserved.
Xerox® and VersaLink® is a trademark of Xerox Corporation in the United States and/or other countries. BR38866

5

www.xerox.com/office/B620support